FICHA TÉCNICA
DEPÓSITO DE AGUA

SCHÜTZ ENERGY SYSTEMS

www.schuetz.net

AQUABLOCK PRO 500 l
Art. 4055133

DATOS TÉCNICOS	
Largo	880 mm
Ancho	780 mm
Alto	1.000 mm
Peso	19 kg aprox.

Depósito fabricado con PE-AD de color azul para el almacenamiento de agua potable y otros líquidos químicamente compatibles. Tapa superior boca de hombre de DN 450 con apertura y cierre en bayoneta para fácil acceso al interior para limpieza y mantenimiento. Posibilidad de montar boya con flotador y/o rebosadero.
10 años de garantía.

KITS

KIT A

Ref. 4011841

KIT B

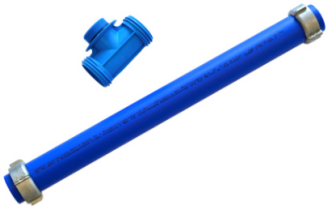

Ref. 4011856

Accesorios y recambios

- **Kit A** para el primer depósito de una batería ref. **4011841**
- **Kit B** para cada depósito complementario de una batería ref. **4011856**
- **Junta plana** 87x67x5 EPDM (adaptador salida 2") ref. **2113932**
- **Indicador de nivel universal** ref. **5007704**
- **Tapa de revisión 80** Negra S100x8 ø 93 ref. **738131**
- **Recambio Adaptador salida a 2"** ref. **3007532**
- **Pasamuros de 1"** ref. **2053587**
- **Válvula con boya,** entrada 3/4" **Ref. 5007912**, 1" ref. **5007913**

FICHA TÉCNICA

DEPÓSITO DE AGUA

SCHÜTZ ENERGY SYSTEMS

AQUABLOCK PRO 500 l

Art. 4055133

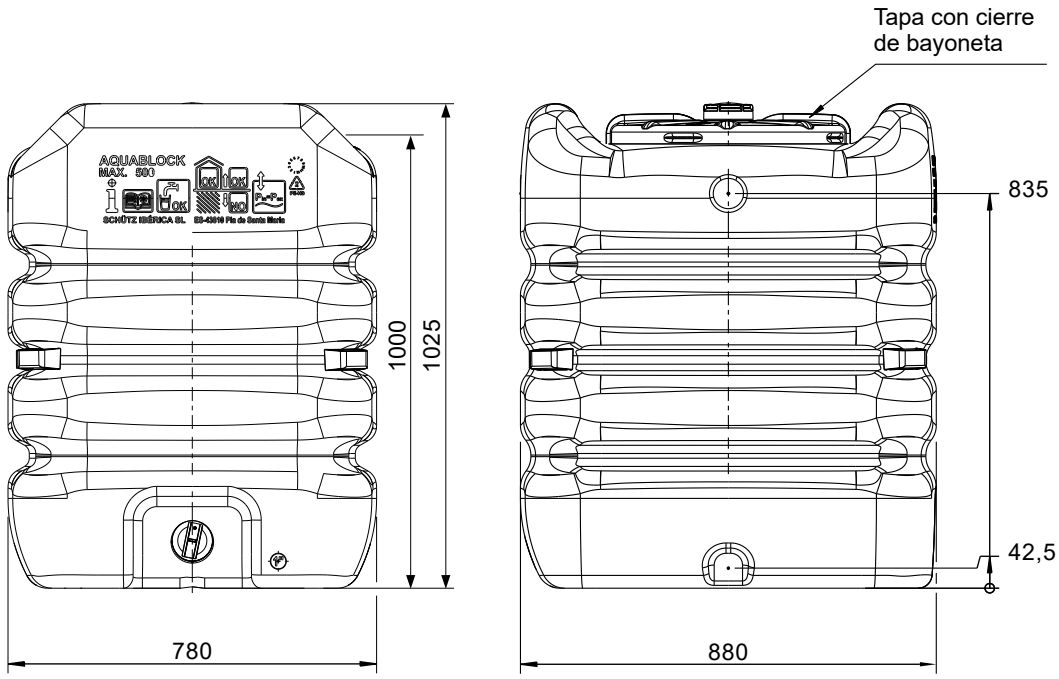

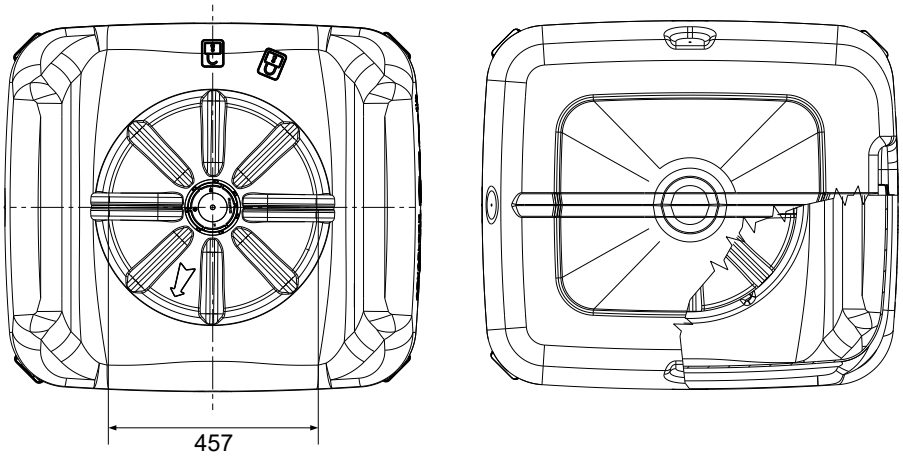

servicio técnico

En caso de preguntas técnicas: tecnicoV02.iberica@schuetz.net