	DIMENSIONES **DIMENSIONS**	Rev. 9-97 Año / Year: Pág./Page 1 / 1 ESP / ENG

PRODUCTO/PRODUCT: **CD: 00313**

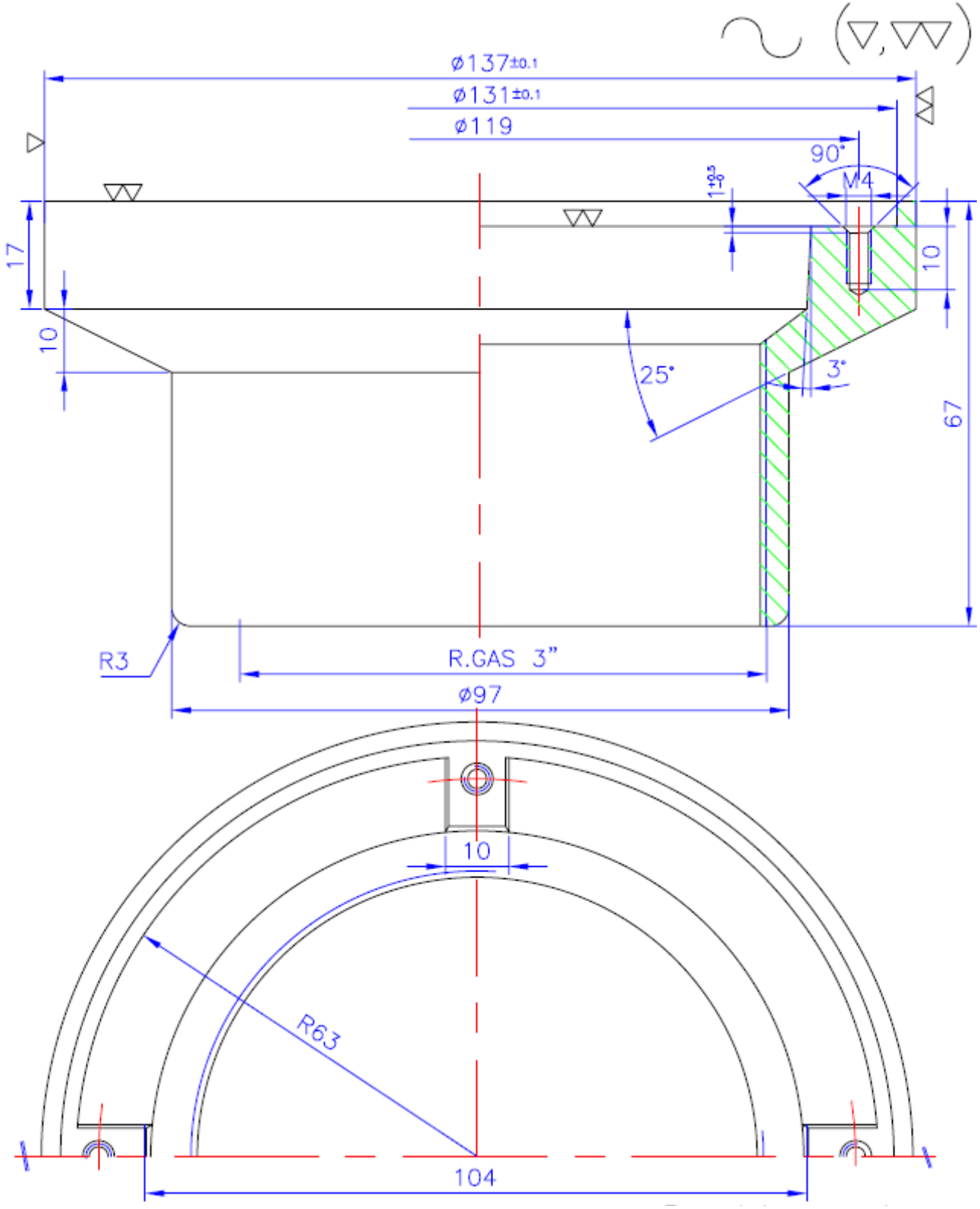

Baeza
(1914)