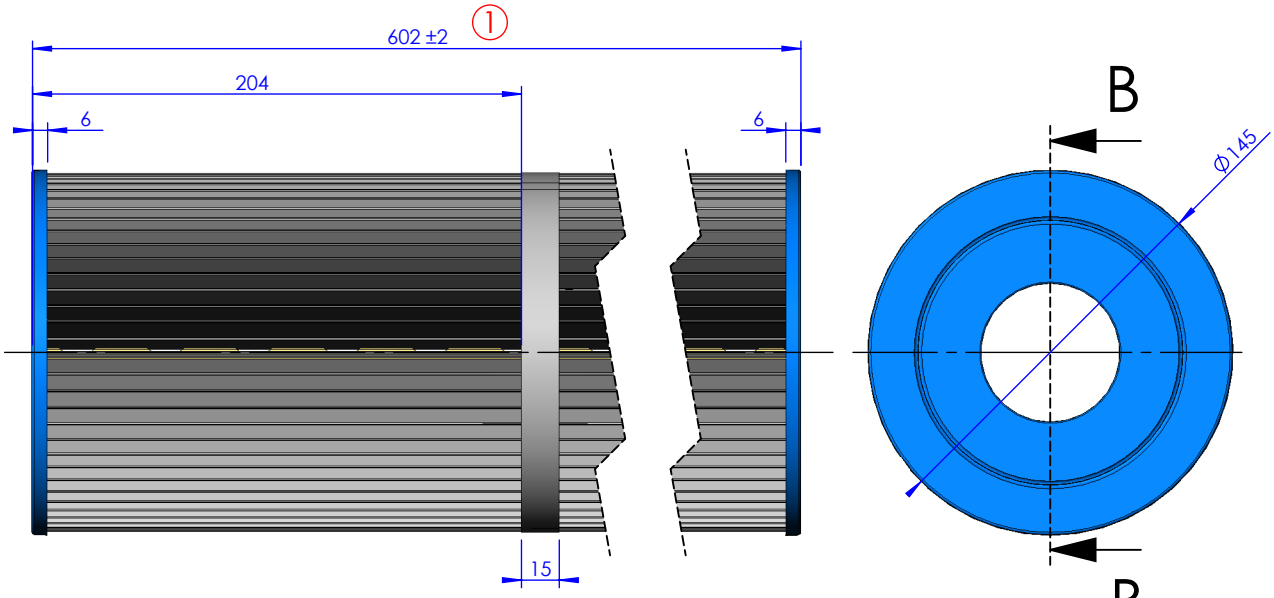

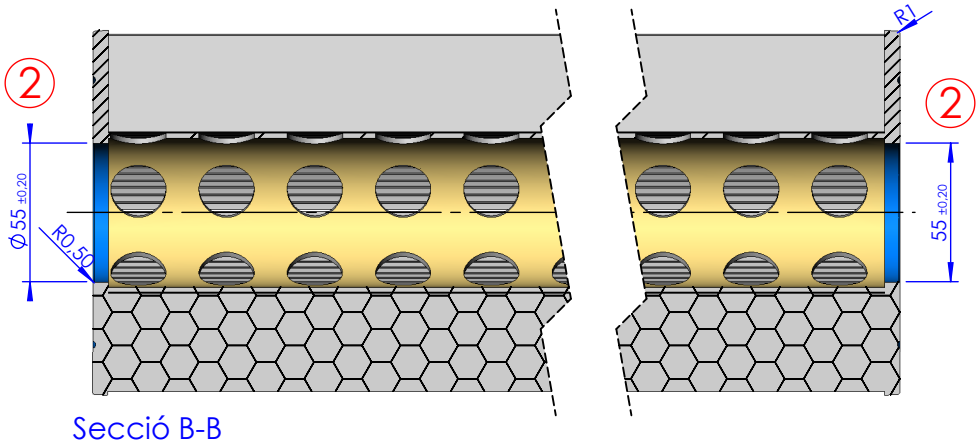

Secció B-B

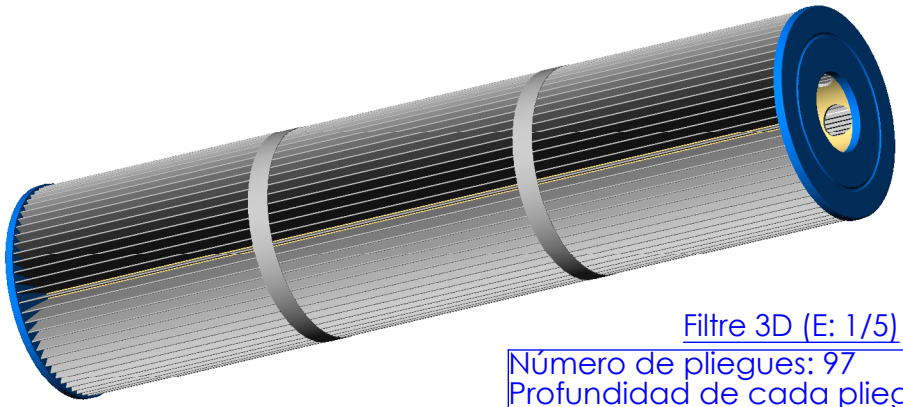

Filtre 3D (E: 1/5)

Número de pliegues: 97
Profundidad de cada pliegue: 38 mm
Superfície de filtración: 4,5 m³ (aprox.)
Material papel filtrante: 100% Poliester
Caudal: 10000 L/h
Micraje: 20 micras

Rev.	Data	Modificacions	Dibuixat	Comprovat
2	18/11/2011	Es modifica el Ø interior (de 54,4 a 55±0,2)	M.Badosa	
1	08/07/2005	S'actualitza la llargada total del filtre (en realitat és 602 mm, en comptes de 612 mm)	M.Luque	

Baeza (1914)

Tolerancia gral. DIN 7168 / ISO 2768

Long. de / a	0.5 / 3	3 / 6	6 / 30	30 / 120	120 / 400	400 / 1000
Fina ±	0.05	0.05	0.1	0.15	0.2	0.3
~~Mod ±~~	~~0.1~~	~~0.1~~	~~0.2~~	~~0.3~~	~~0.5~~	~~0.8~~

Concentricitat: Ø0.15
Angular: ± 0° 30'
Desmotllament: 0° 30'

	Data:	Nom:	Firma:
Dibuixat:	01/08/2002	GERARD	
Comprovat:			

Conjunt:		Núm. plànol:	Pes:	Material:	-
CONJUNT FILTRES DE SACOPA	ISO-E	-	- g	Color:	-
				Acabat:	-

Denominació:	Num motlle intern sacopa:	Format:	Escala:	Codi Peça:
FILTRE D.145X600X50 - 97 PLEGS		A4	1:3	04720

Propiedad de SACOPA, S.A.U. - Polígon Industrial Pla de Poliger - 17854 Sant Jaume de Llierca - Girona - Tlf: 972.28.72.72 Fax: 972.28.72.21 - PROHIBIDA LA UTILITZACIÓ SENSE AUTORITZACIÓ